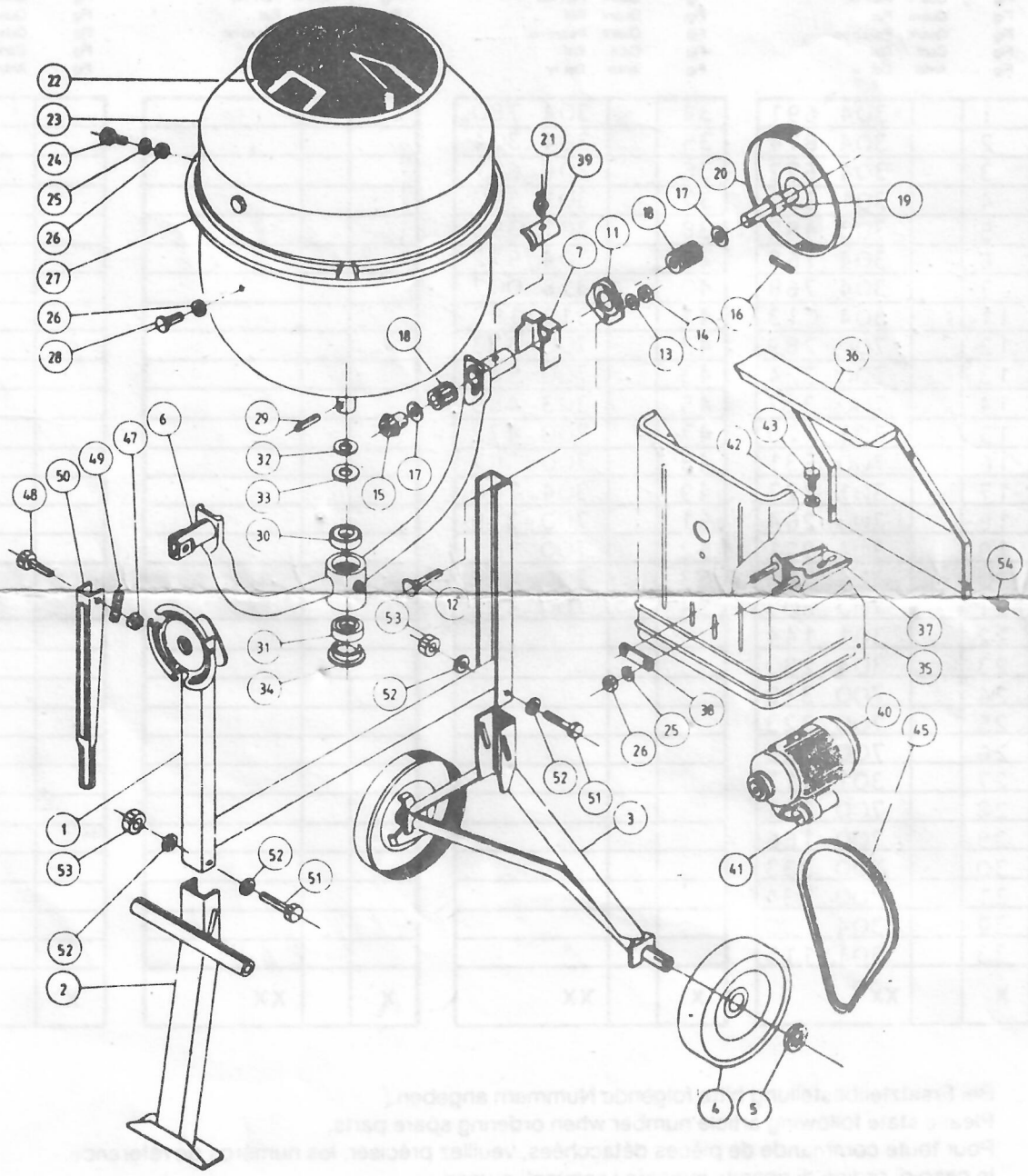

XXX

105 010 318 289	Alois Kober GmbH	TOP 1201

Sämtliche Ersatzteile erhalten Sie bei Ihrer nächsten Kundendienststelle oder bei Ihrem Händler.
All spare parts will be available at your next service station or your local dealer.
Toutes les piéces détachées s'obtiennent dans la plus proche station service ou chez votre revendeur.
Tutti i ricambi sono reperibili presso il vostro centro distribuzione ricambi regionale.
Todas las piezas de recambio las puede adquirir en su proveedor local.
Samtliga reservdelar erhålles genom auktoriserade återförsäljare och servicestationer.

AL-KO international

Bild / Fig / Fig / Fig / Fig / Fig	Stckz / Quant / Quant / Quant / Cant / Antal	Teil-Nr / Part no / Réf / Pezzo no / Ref / Det.nr
1		304 691
2		304 874
3		304 672
4		301 380
5		303 487
6		304 169
7		304 768
11		304 013
12		700 289
13		700 324
14		700 327
15		301 129
16		700 331
17		301 127
18		700 264
19		304 921
20		304 308
21		700 203
22		301 144
23		304 290
24		700 318
25		700 323
26		700 326
27		301 112
28		700 227
29		700 166
30		700 333
31		700 334
32		304 030
33		301 115
X		XX

Bild / Fig / Fig / Fig / Fig / Fig	Stckz / Quant / Quant / Quant / Cant / Antal	Teil-Nr / Part no / Réf / Pezzo no / Ref / Det.nr
34		304 780
35		304 304
36		304 681
37		301 390
38		301 393
39		304 972
40		318 007
41		318 183
42		700 323
43		700 545
45		303 489
47		700 472
48		700 367
49		304 186
51		700 319
52		700 151
53		700 644
54		700 494
X		XX

Bild / Fig / Fig / Fig / Fig / Fig	Stckz / Quant / Quant / Quant / Cant / Antal	Teil-Nr / Part no / Réf / Pezzo no / Ref / Det.nr
X		XX

Bild / Fig / Fig / Fig / Fig / Fig	Stckz / Quant / Quant / Quant / Cant / Antal	Teil-Nr / Part no / Réf / Pezzo no / Ref / Det.nr
X		XX

Bei Ersatzteilbestellung bitte folgende Nummern angeben.
Please state following article number when ordering spare parts.
Pour toute commande de pièces détacchées, veuillez préciser, les numéros de réference.
In caso di ordine di ricambi indicare i seguenti numeri.
Al hacer el pedido de recambios rogamos indicar los siguientes nùmeros.
Bifogade reservdelslista på maskinen, se skiss, upptar fig.nr. på alla detaljer.

Bild	X	Teil-Nr.	XX	Art.-Nr.	XXX
Fig.	X	Part. no.	XX	Art. no.	XXX
Fig.	X	Réf.	XX	Réf.	XXX
Fig.	X	Pezzo no.	XX	Art no.	XXX
Fig.	X	Ref. pieza	XX	Ref. art.	XXX
Fig.	X	Det.nr.	XX	Maskintyp & nr	XXX

XXX

105 010
318 289

Alois Kober GmbH

TOP 1201